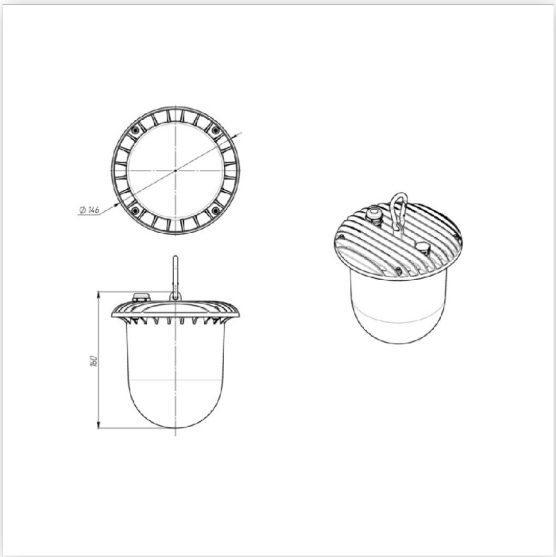

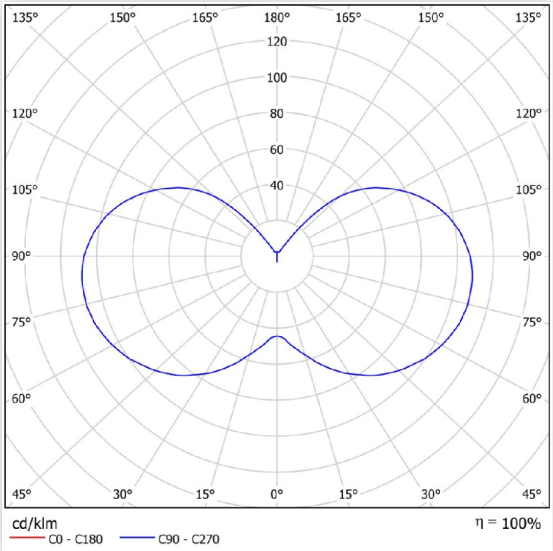

Светильник светодиодный FA 01-20-850 Ферекс

Артикул FA 01-20-850

В наличии	**1 шт.**
Склад Красноярск	1 шт.

Характеристики

Производитель	Ферекс
Мощность, W	20
Степень защиты, IP	66
Световой поток, Lm	2548
Цветовая температура, K	5000
Входное напряжение, V	220
Индекс цветопередачи, RA	80
Температура эксплуатации, °C	-40 - +50
Срок службы часов	100 000
Пульсация светового потока не более	1%
Коэффициент мощности не менее, cos phi	0.96
Климатическое исполнение	У1
Класс защиты	1
Материал рассеивателя	ПММА (полиметилметакрилат)
Тип установки	Подвесной
Материал корпуса	Алюминий
Масса светильника не более, kg	1.05
Длина, mm	150
Ширина, mm	150
Высота, mm	160
Цвет корпуса	Серый
Функции	Неповоротный
Цвет свечения	Нейтральный белый
Форма светильника	Цилиндр