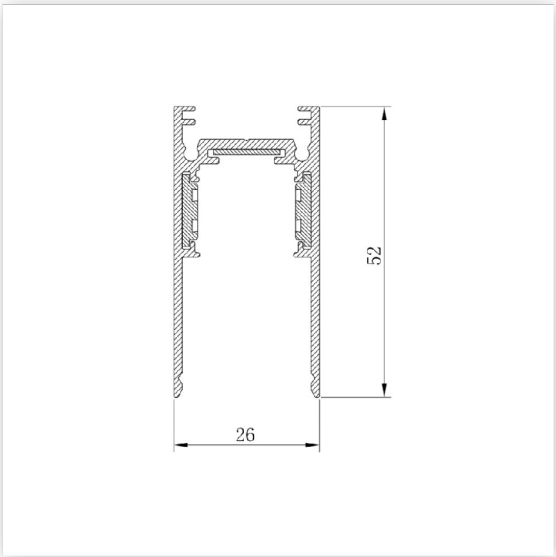

Шинопровод для низковольтных трековых светильников, белый, 1м, CABM1000 Feron

Артикул 41960

В наличии	**8 шт.**
Склад Красноярск	1 шт.
Склад МО Одинцово	7 шт.

Характеристики

Производитель	Feron
Длина, mm	1000
Ширина, mm	26
Высота, mm	53
Рабочая температура, C	+1..+35
Тип профиля	Накладной
Материал корпуса	Алюминий
Цвет корпуса	Белый
Климатическое исполнение	УХЛ4
Вес, g	760
Количество в упаковках	1/8
Ширина коробки,мм	26
Высота коробки,мм	53
Глубина упаковки, mm	1000