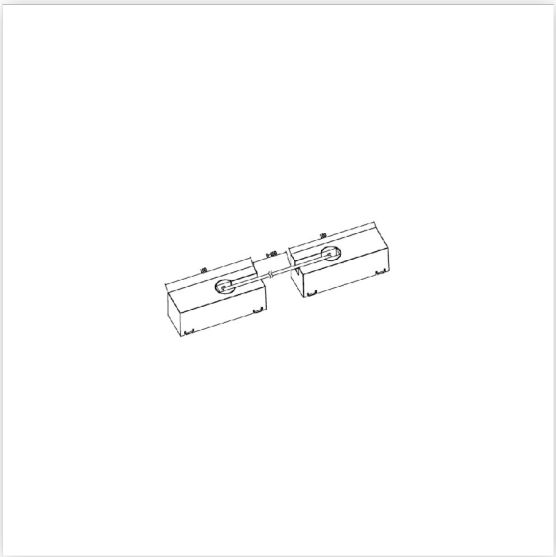

Коннектор на проводе угловой серии SY (2 зоны) SWG

Артикул 00-00013166

В наличии	**3 шт.**
Склад Красноярск	3 шт.

Характеристики

Производитель	SWG
Рабочая температура, °C	от -20 до +40
Материал корпуса	алюминий
Цвет основной	Черный
Степень защиты, IP	IP20
Подвижность	да

SWG | СВЕТОДИОДНОЕ ОСВЕЩЕНИЕ