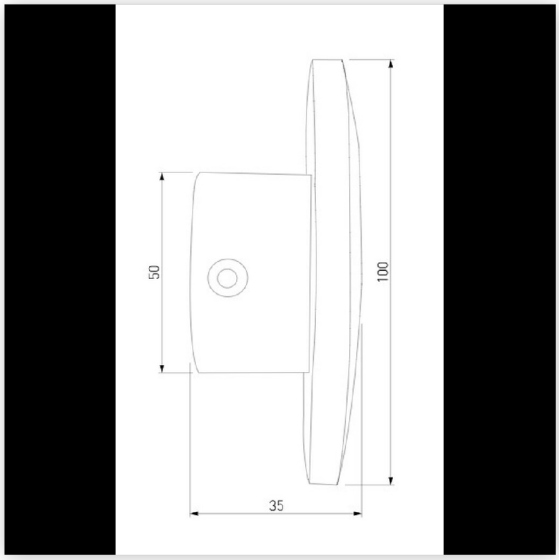

Настенный светодиодный светильник MRL LED 1126 золотоElektrostandard

Артикул MRL LED 1126

В наличии	**2 шт.**
Склад Красноярск	2 шт.

Характеристики

Производитель	Elektrostandard
Угол освещения, °	100
Индекс цветопередачи (CRI), Ra ≥	80
Температура эксплуатации, °C	-20 - +40
Материал корпуса	Металл/пластик
Ширина, мм	100
Высота, мм	35
Тип крепления	Накладной
Мощность, Вт	5
Цвет свечения	Нейтральный белый
Рабочее напряжение, В	230
Световой поток, лм	330
Цвет корпуса	Золото
Цветовая температура, К	4000
Степень защиты	IP20

ELEKTROSTANDARD RIGHT LIGHT