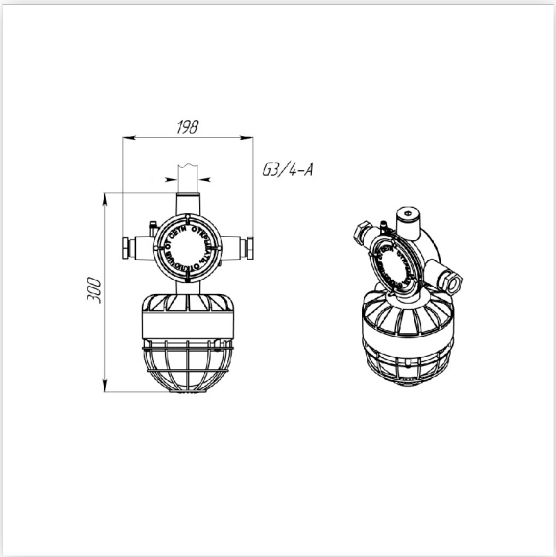

Светильник взрывозащищенный светодиодный Ex-FTN 1-102-30-850 (30 Вт, 3399 Лм, 4,5 кг) Ферекс

Артикул Ex-FTN 1-102-30-850

В наличии **0 шт.**

Характеристики

Производитель	Ферекс
Мощность, W	30
Степень защиты, IP	IP66
Цветовая температура, K	4700-5300
Входное напряжение, V	176-264
Срок службы часов	50 000
Производитель светодиодов	Nichia

ФЕРЕКС