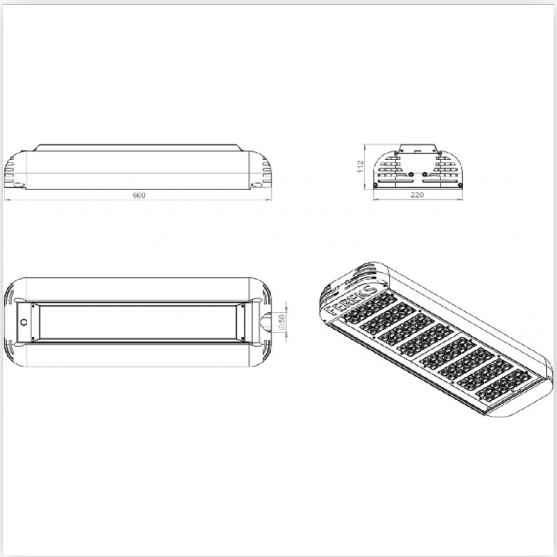

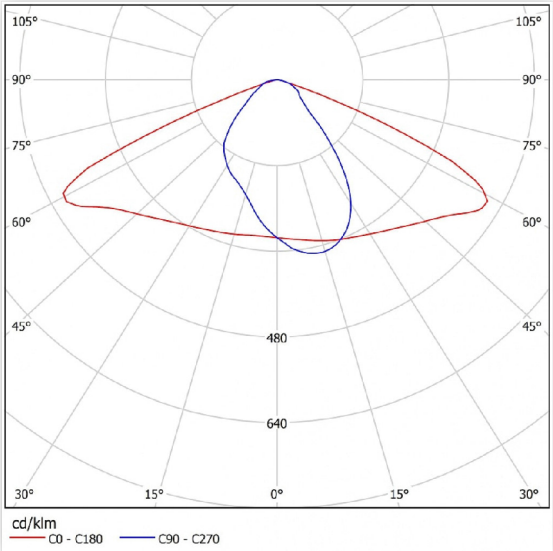

Светильник консольный ДКУ 07-208-40-Ш3 (208 Вт, до 32964 Лм, 10 кг) Ферекс

Артикул ДКУ 07-208-40-Ш3

В наличии	**2 шт.**
Склад Красноярск	2 шт.

Характеристики

Производитель	Ферекс
Мощность, W	208
Степень защиты, IP	IP66
Световой поток, Lm	32964
Цветовая температура, K	4700-5300
Входное напряжение, V	176-264
Индекс цветопередачи, RA	70
Температура эксплуатации, °C	от -40 до +50
Срок службы часов	50 000
Производитель светодиодов	Nichia
Пульсация светового потока не более	1%
Коэффициент мощности не менее, cos phi	0.96
Климатическое исполнение	У1
Частота питающей сети, Hz	47-63
Потребляемый ток, A	1.22
Количество светодиодов	120
Материал рассеивателя	Оптика Ledil
Рабочий ток светодиодов, mA	0.7
Тип установки	Консольный
Материал корпуса	Сплав алюминия
Масса светильника не более, kg	10

ФЕРЕКС