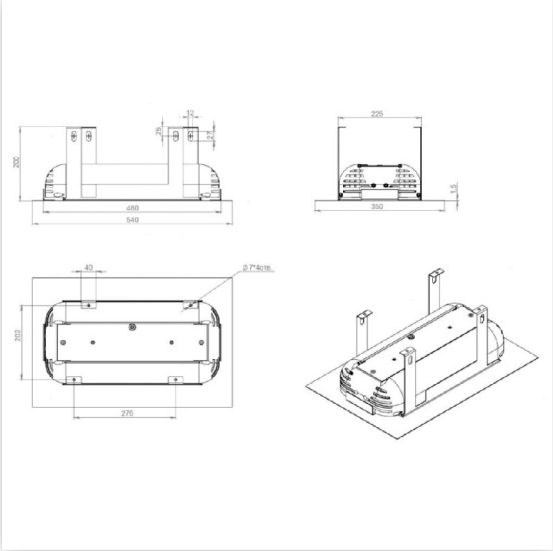

Светильник светодиодный ДВУ 07-104-50-Д110 (104 Вт, 13142 Лм, 8,1 кг) Ферекс

Артикул ДВУ 07-104-50-Д110

В наличии **0 шт.**

Характеристики

Производитель	Ферекс
Мощность, W	104
Степень защиты, IP	IP66
Световой поток, Lm	12282
Цветовая температура, K	4700-5300
Угол освещения	110
Входное напряжение, V	110-285
Индекс цветопередачи, RA	70
Температура эксплуатации, °C	от -40 до +50
Срок службы часов	50 000
Производитель светодиодов	Nichia
Пульсация светового потока не более	1%
Коэффициент мощности не менее, cos phi	0.96
Климатическое исполнение	У2
Класс защиты	1
Частота питающей сети, Hz	47-63
Потребляемый ток, A	0.5
Количество светодиодов	48
Материал рассеивателя	Опаловый акрил
Рабочий ток светодиодов, mA	0.7
Тип установки	Встраиваемый
Материал корпуса	Сплав алюминия
Масса светильника не более, kg	9

ФЕРЕКС