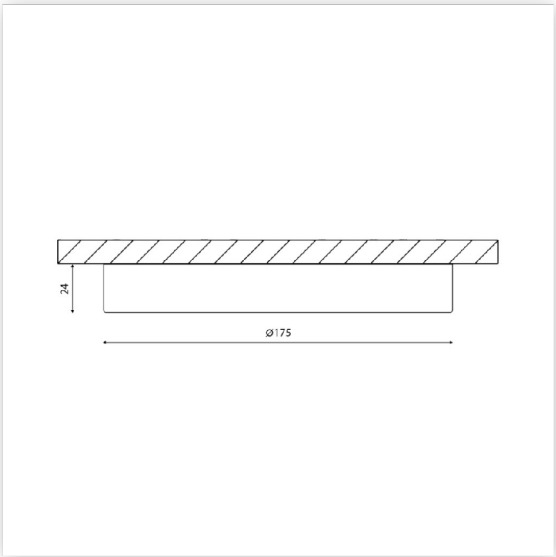

Светильник накладной ультратонкий DL-KH Белый 15Вт IP20 Нейтральный белый (4000K) SWG

Артикул 00-00001861

В наличии **0 шт.**

Характеристики

Производитель	SWG
Мощность, W	15
Световой поток, Lm	1200
Тип установки	Накладной
Цвет свечения	Нейтральный белый
Тип оборудования	Светильник
Форма светильника	Круг
Подсветка	Нет
Длина, mm	175
Ширина, mm	24
Степень защиты, IP	IP20
Цветовая температура, K	4000
Угол освещения	120
Температура эксплуатации, °C	от -20 до +60
Срок службы часов	35 000
Материал корпуса	Сталь

SWG | СВЕТОДИОДНОЕ ОСВЕЩЕНИЕ